BERTA 18 T.E.



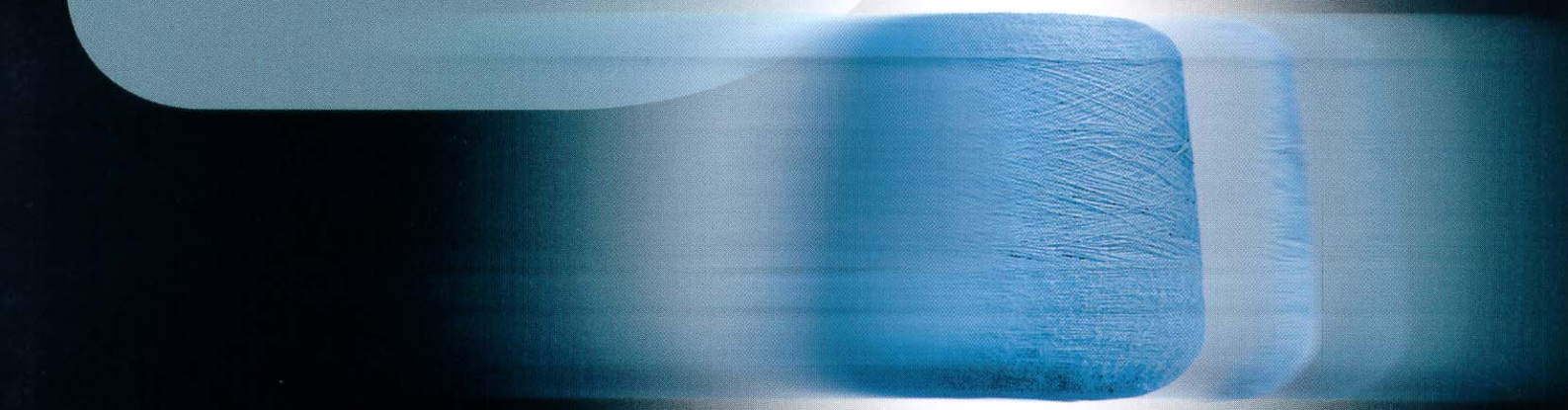

DETTIN

BERTA 18 T.E.

CENTRIFUGA BERTA 18 T.E.

L'idroestrattore per filati in rocca modello BERTA 18 T.E. rientra nella categoria delle centrifughe ad alte prestazioni che la Dettin costruisce ormai con esperienza ventennale.
L'elevata velocità di rotazione del paniere (1470 rpm) permette la centrifugazione delle rocche in tempi estremamente brevi (da 3 a 6 minuti a seconda del tipo di filato) e, grazie all'utilizzo degli azionamenti elettrici comandati da inverter dell'ultima generazione, si possono regolare le rampe di accelerazione e decelerazione e la velocità massima del paniere, nonchè eliminare i gruppi di trasmissione e frenatura idraulici, diminuendo drasticamente la manutenzione e mantenendo inalterate nel tempo le prestazioni della macchina.
L'idroestrattore è studiato in modo tale che durante il ciclo di centrifugazione, l'operatore provvede a scaricare le rocche precedentemente centrifugate e a caricare quelle bagnate, il tutto in modo rapido, sicuro e non faticoso.
Le rocche vengono posizionate su dei supporti studiati appositamente per resistere agli elevati sforzi che si generano durante la centrifugazione; essi possono essere di forma variabile, su richiesta del cliente, in funzione del tipo di tubetto.
A fine ciclo la macchina carica automaticamente nel paniere le rocche bagnate e contemporaneamente posiziona le rocche centrifugate nella zona di lavoro dell'operatore.
Il ciclo viene ripetuto in continuo fino a nuovo ordine.
La macchina, dotata di tutte le sicurezze, presenta inoltre un doppio sistema di controllo dei panieri in rotazione.
Il primo interviene in caso di eccessivo sbilanciamento del paniere a bassi regimi di rotazione, il secondo agisce in caso di forti vibrazioni agli alti regimi.
La macchina ed il quadro di controllo sono costruiti completamente in materiali antiacido (acciaio inox AISI 304, fibra di carbonio, polietilene ecc.) e sono supportati da basamento e colonna in acciaio al carbonio verniciato.

T.E. BERTA 18 CENTRIFUGE MACHINE

The hydroextractor T.E. BERTA 18 for package yarns belongs to the class of high performances centrifuge machines that Dettin company manufactures with almost a 20-years experience.
The high basket revolution (1470 RPM) allows the packages' centrifugation in very short times (from 3 to 6 min. according to the yarn type) and thanks to the use of electric drives driven by digital inverters of the "rising generation", it is possible to adjust the acceleration and deceleration flights, the max. basket rotation and to eliminate the hydraulic groups for transmission and braking, heavily decreasing the maintenance and keeping unaltered the machine's performances through the passing of time.
The hydroextractor has been designed in such a way that during the centrifugation cycle the operator provides to unload the packages already extracted and to load the wet ones; this operation is very easy, safe and not tiring.
The packages are placed on to their proper supports especially designed to resist to the stress rising during centrifugation cycle; the supports may be of different shapes, according to the customer's request, and to the tube type.
At the end of the cycle the machine loads automatically the wet packages into the basket and at the same time it places the hydroextracted packages in the operator's working area.
The cycle is repeated until a new command is given.
The machine is equipped with all safety devices and it has a double system of baskets' rotation check.
The first device operates in case of excessive basket unbalancing at very slow revolutions; the second one operates in case of strong vibrations during high speed.
The machine and the electric switchboard are manufactured with anti-acid materials (AISI 304 stainless steel, carbon fiber, polyethylene, etc.) and they are supported by a base and a column made in painted carbon steel.





CARATTERISTICHE PRINCIPALI

- Non necessita di fondamenta
- Possibilità di selezionare la velocità del paniere
- Frenatura del paniere anche in assenza di tensione
- Possibilità di regolare i tempi di centrifugazione
- Ampia possibilità di adattare il blocco portarocche in base alle esigenze del cliente
- Massima silenziosità
- Costruzione in acciaio inox e materiali antiacido
- Abrasione meccanica delle rocche completamente assente
- Assenza di vibrazioni

MAIN CHARACTERISTICS

- The centrifuge doesn't need any foundation
- Possibility to select the basket speed rotation
- Basket braking even with no tension
- Possibility to select the centrifugation times
- Wide possibility to adapt the package support according to customer's request
- Maximum silence
- Manufacture in stainless steel and antiacid materials
- Total absensce of packages' mechanical abrasion
- No vibrations

TIPO DI FILATO YARN TYPE		ROCCHE PER CICLO NO. OF PACKAGES PER CYCLE	TEMPO DI CENTRIFUGAZIONE CENTRIFUGATION TIME	PRODUZIONE (ROCCHE/ORA) PRODUCTION (NO. PACKAGES/HOUR)	UMIDITÀ RESIDUA RESIDUAL MOISTURE
Acrilico	Acrylic	18 / 24	3 min.	288 / 384	8 ÷ 12%
Poliestere 100%	100% Polyester	18 / 24	3 min.	288 / 384	8 ÷ 12%
Misti lana	Mixed wool	18 / 24	4 min.	228 / 304	25 ÷ 30%
Lana	Wool	18 / 24	4 min.	228 / 304	28 ÷ 33%
Cotone 100%	100% Cotton	18 / 24	6 min.	160 / 214	45 ÷ 50%
Seta	Silk	18 / 24	6 min.	160 / 214	30 ÷ 35%
Fiocco Rayon 100%	100% Rayon staple	18 / 24	6 min.	160 / 214	65 ÷ 70%

BERTA 18 T.E.

DATI TECNICI

• Dimensioni d'ingombro:	[mm]	2750 x 1210 x 2600
• Potenza totale installata:	[Kw]	8
• Consumo orario:	[Kw/h]	5,5
• Velocità di rotazione max:	[g/min]	1470
• Peso netto:	[Kg]	1000
• Tensione di alimentazione:	[V]	380/440 ± 10%
• Frequenza di alimentazione:	[Hz]	50/60 ± 1%

TECHNICAL DATA

• Overall dimensions	[mm]	2750 x 1210 x 2600
• Total power installed	[Kw]	8
• Hour consumption	[Kw/h]	5,5
• Max. speed rotation	[RPM]	1470
• Net Weight	[Kg]	1000
• Feeding tension	[V]	380/440 ± 10%
• Frequency	[Hz]	50/60 ± 1%

CE

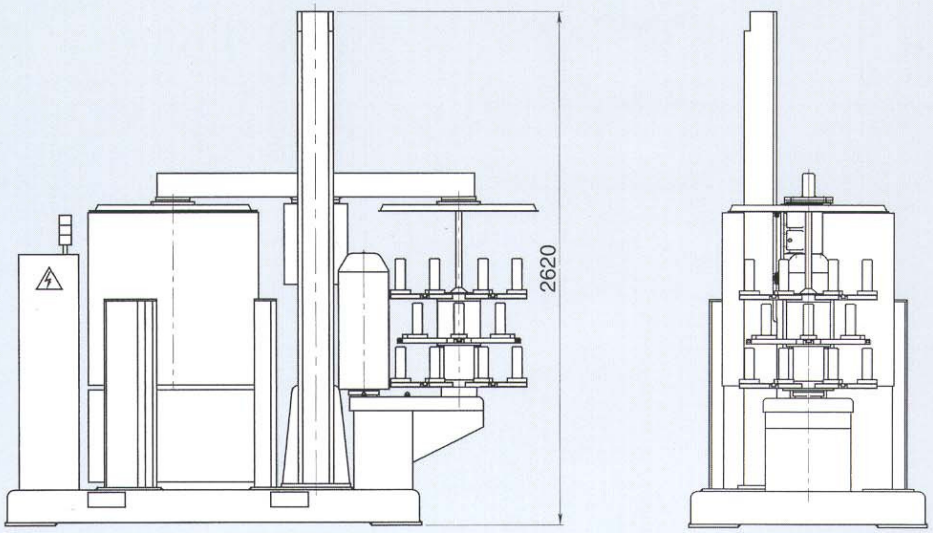

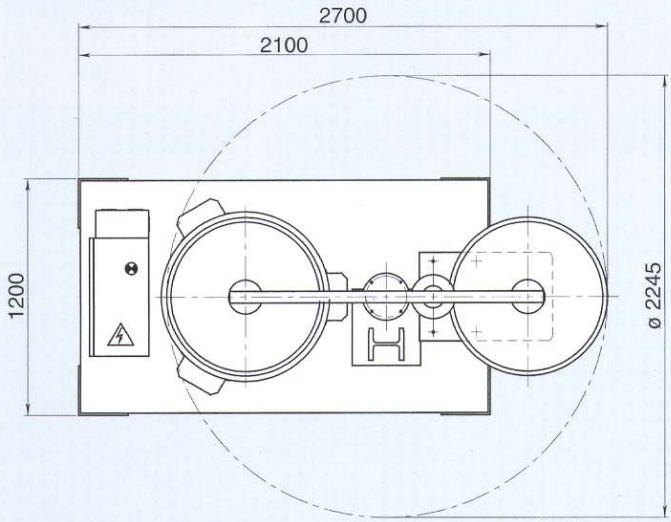

Grafiche BM Marcolin - Schio

DETTIN

Dettin S.p.A. - Via Daniele Manin, 16/18 - 36015 SCHIO (VI) Italy
Tel. 0445 510033 (3 linee r.a.) - Fax 0445 671019 - 510609
E-mail: info@dettin.it